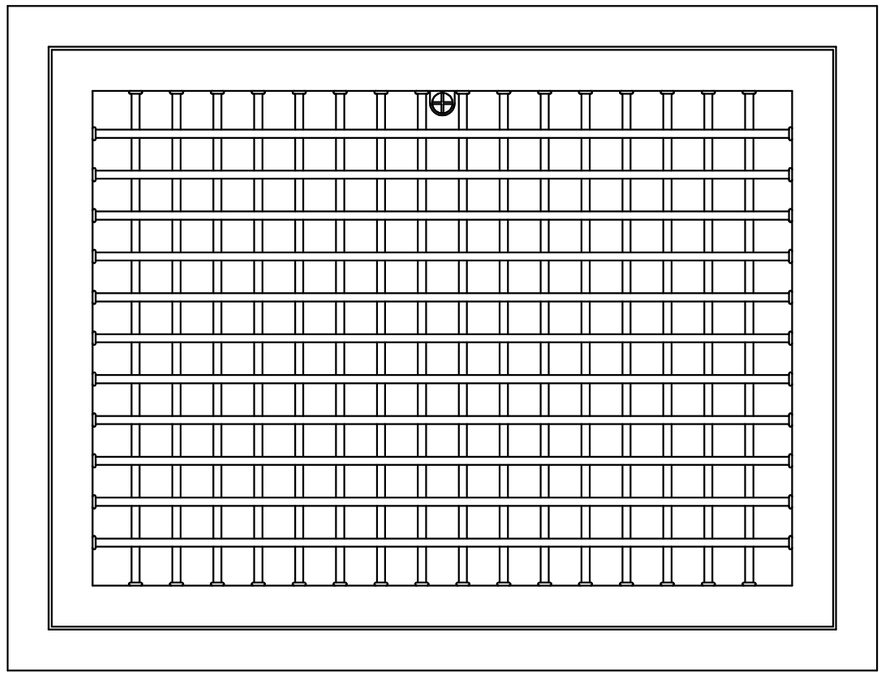

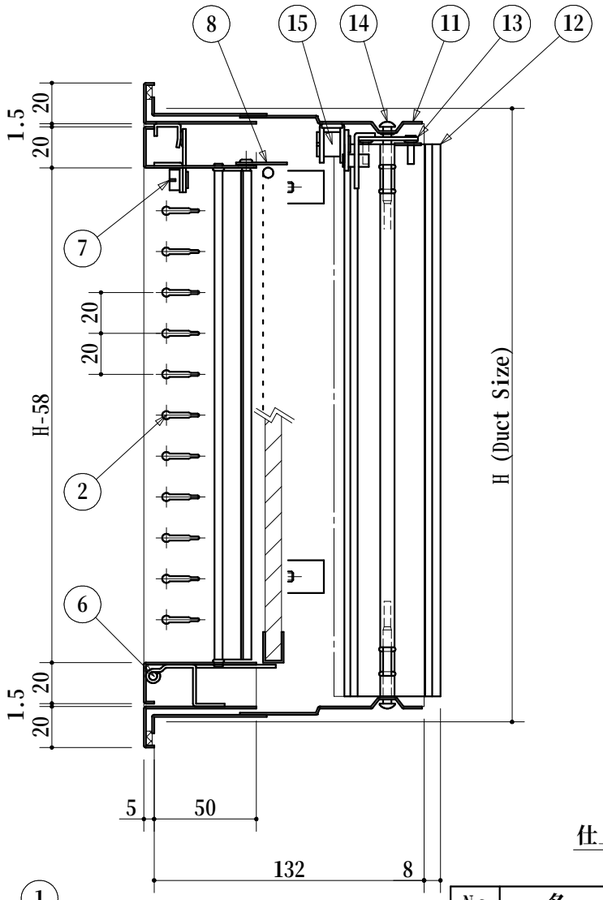

最小製作寸法 ： W150×H150

完全分割 ： 長辺＞1500 または 短辺＞1200

内額最大寸法 ： W1200×H700, W700×H1200

縦長（H＞W） ： 横開き（右丁番）

短辺＜200 ： ﾛｰﾚｯﾄﾋﾞｽにて脱着式

羽根長さ＞600 ： 中仕切有

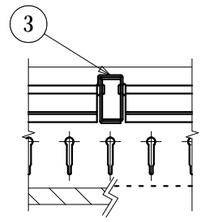

仕上：表面ヘアーライン（シャッターＳ＝色なし）

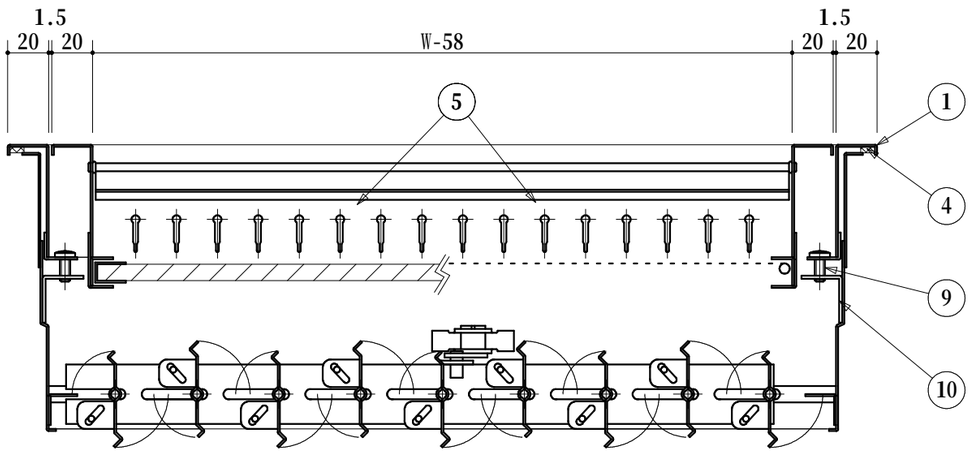

No.	名　　称	JIS No.	備　　考	
1	額縁	JIS-G4305	SUS 304	t1.0
2	羽根	JIS-G4305	SUS 304	t0.5（袋型）
3	中仕切	JIS-G4305	SUS 304	t1.0
4	ﾊﾟｯｷﾝ	JIS-K6401	ｽﾎﾟﾝｼﾞ	t7×7
5	ｴｱｰﾌｨﾙﾀｰ	JIS-B9908	ｻﾗﾝﾈｯﾄ	鉄芯・ﾚｻﾞｰ巻
			ﾌﾟﾚF（AF95AR）	ｱﾙﾐ枠付（t10）
6	丁番	JIS-G4305	SUS 304	t1.5
7	内枠開閉金具	JIS-H3250	真鍮丸棒	φ10 加工品
8	ｽﾄｯﾊﾟｰ	JIS-G4305	SUS 304	t1.0
9	取付ﾋﾞｽ	JIS-B1111	SUS 小ねじ	M5×12
10	取付金具	JIS-G4305	SUS 304	t1.5
11	Ｓ外枠	JIS-G4305	SUS 304	t1.0
12	Ｓ羽根	JIS-G4305	SUS 304	t1.0
13	Ｓ連結板	JIS-G4305	SUS 304	t1.2
14	Ｓ回転軸	JIS-G4303	ﾘﾍﾞｯﾄ加工品	φ4×50
15	Ｓ操作ﾎﾞｽ	JIS-G4318	SUS 304	φ12 加工品

NOTE	CLIENT	TITLE ＨＶＳ二重枠Ｆ付 ステンレス製			SHEET No. ＺＡ－２００１０４－５
	WORK				株式会社 有馬工業所 ARIMA IND. Co. ltd.
	DATE	CHECK 有 馬	DESIGN 有 馬	DRAWER 吉井(愛)	SCALE free