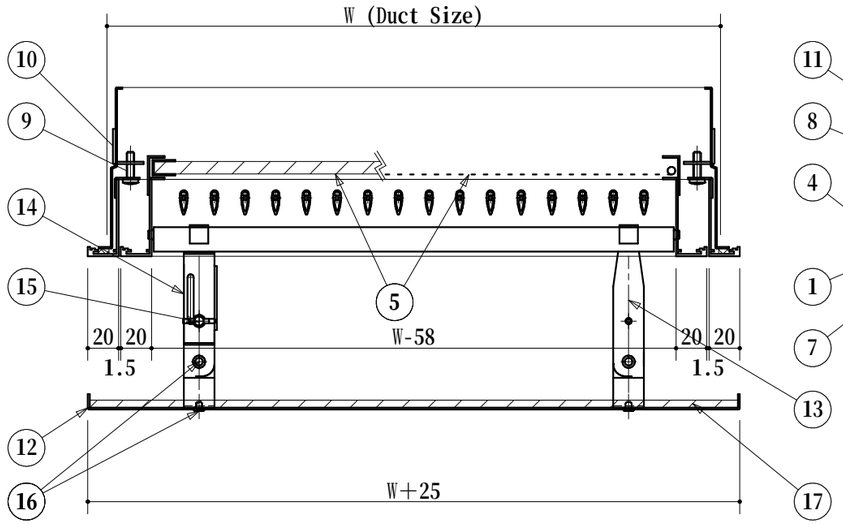

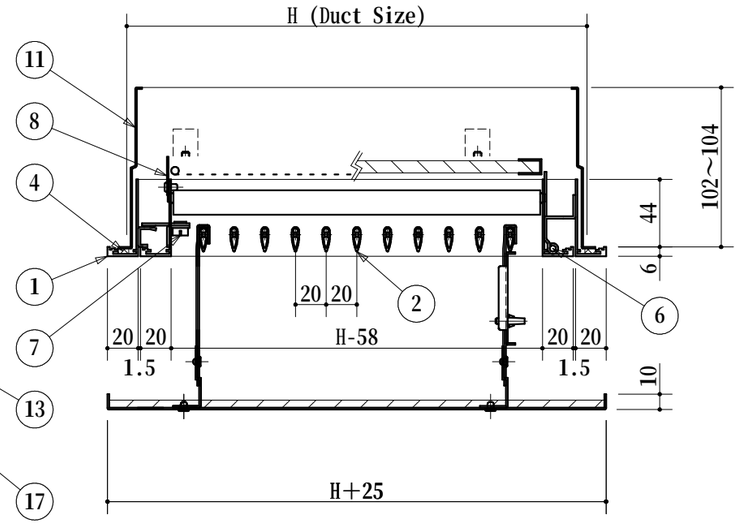

最小製作寸法 ： W150×H150

完全分割 ： 長辺＞1500 または 短辺＞1200

内額最大寸法 ： W1200×H700, W700×H1200

縦長（H＞W） ： 横開き（右丁番）

短辺＜200 ： ﾛｰﾚｯﾄﾋﾞｽにて脱着式

羽根長さ＞600 ： 中仕切有

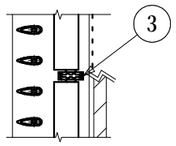

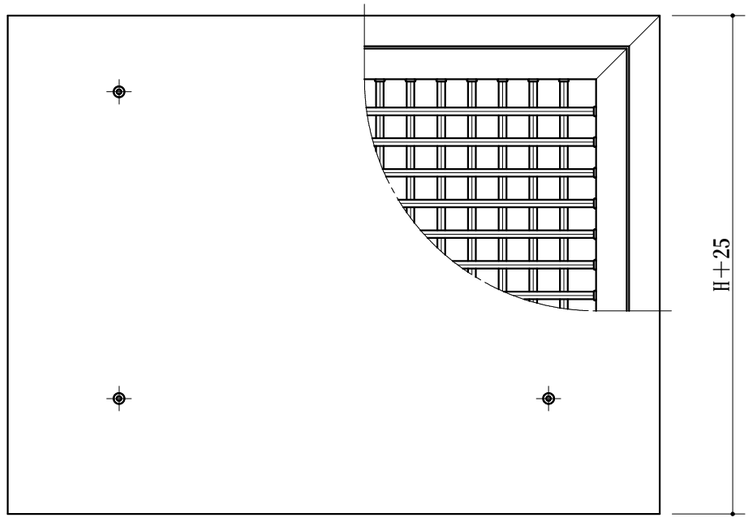

仕上：メラミン焼付塗装 または アルマイト
（取付枠K＝黒色メッキ 又は 黒色塗装）

落下防止金具取扱方法

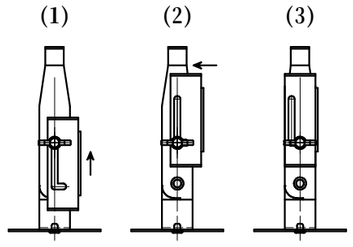

(1) 脚に取り付けられた落下防止金具を
ガイド溝に沿って垂直に移動させます
(2) L字溝に沿って横にスライドさせます
(3) ツマミを締め付けて金具を固定します
金具が傾かないよう注意してください

No.	名　　称	JIS No.	備　　考	
1	額縁	JIS-H4100	ｱﾙﾐ型材	t1.2
2	羽根	JIS-H4100	ｱﾙﾐ型材	t0.8（袋型）
3	中仕切	JIS-H4100	ｱﾙﾐ型材	t1.0
4	ﾊﾟｯｷﾝ	JIS-K6401	ｽﾎﾟﾝｼﾞ	t7×7
5	ｴｱｰﾌｨﾙﾀｰ	JIS-B9908	ｻﾗﾝﾈｯﾄ	鉄芯・ﾚｻﾞｰ巻
			ﾌﾟﾚF（AF95AR）	ｱﾙﾐ枠付（t10）
6	丁番	JIS-G4305	SUS 304	t1.5
7	内枠開閉金具	JIS-H3250	真鍮丸棒	φ10 加工品
8	ｽﾄｯﾊﾟｰ	JIS-G4305	SUS 304	t1.0
9	取付ﾋﾞｽ	JIS-B1111	鋼小ねじ	M5×18
10	取付金具		鋼板	t1.6
11	取付枠K		鋼板	t1.0
12	風向板	JIS-H4000	ｱﾙﾐ板	t1.2
13	脚	JIS-G3313	鋼板	t1.2
14	落下防止金具	JIS-G3313	鋼板	t1.2
15	固定ﾂﾏﾐ		蝶ﾎﾞﾙﾄ	M4×8
16	組立ﾘﾍﾞｯﾄ	JIS-B1213	中空ﾘﾍﾞｯﾄ	φ3.0
17	断熱材（ｵﾌﾟｼｮﾝ）	JIS-K6401	ﾄｰﾚﾍﾟﾌ	t5

NOTE	CLIENT	TITLE HVK二重枠フィルター・風向板付 アルミ製			SHEET No. ZA－250527－11
	WORK				株式会社 有馬工業所 ARIMA IND.Co.ltd.
	DATE / CHECK 有 馬	DESIGN 有 馬	DRAWER 吉井(愛)	SCALE free	