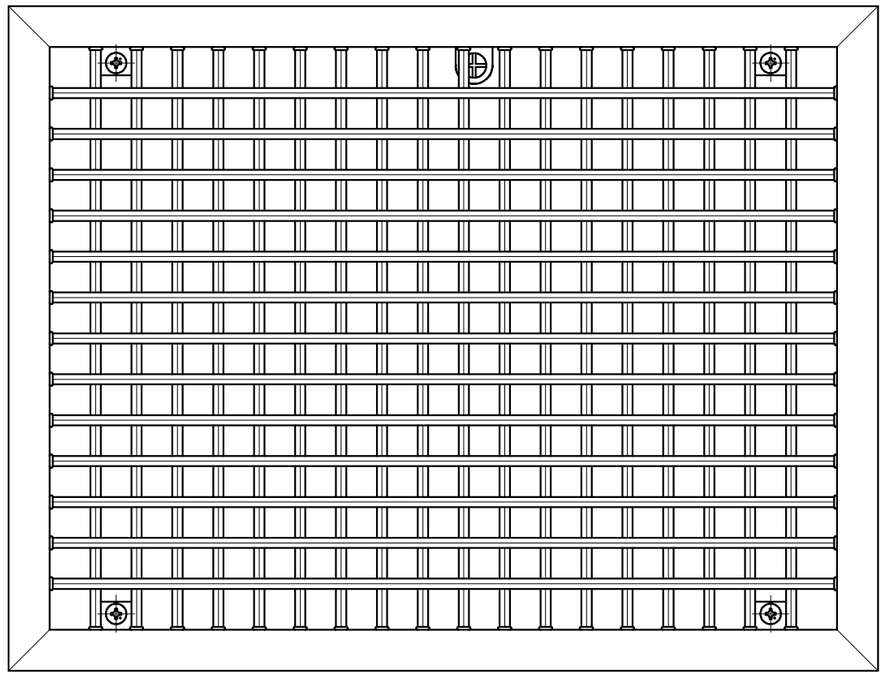

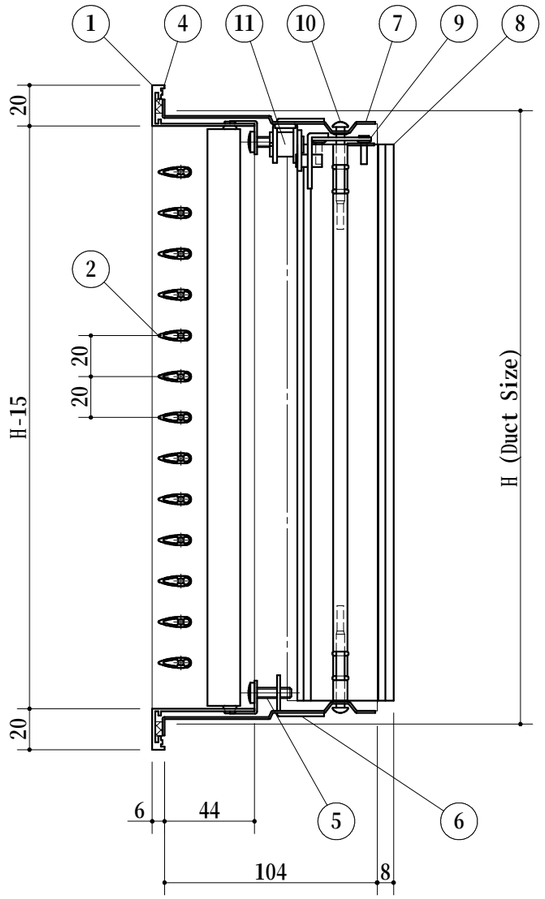

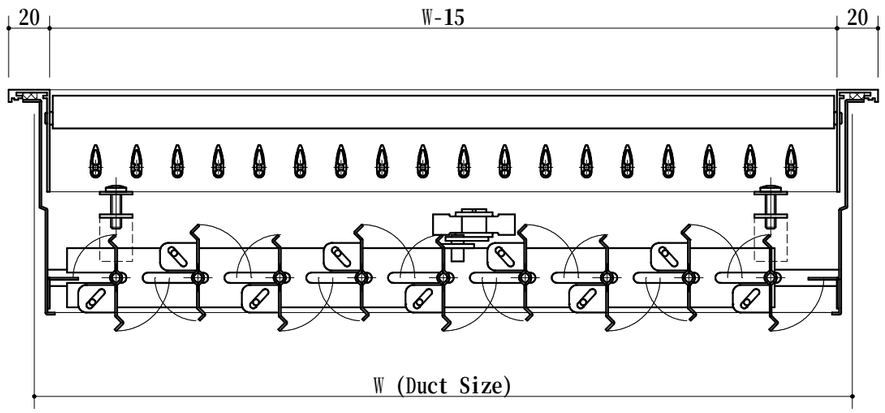

最小製作寸法 ： W100×H100

完全分割 ： 長辺＞1500 または 短辺＞1200

羽根長さ＞600 ： 中仕切有

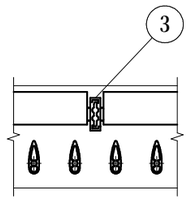

仕上：メラミン焼付塗装 または アルマイト
（シャッターＳ＝黒色メッキ 又は 黒色塗装）

No.	名　　称	JIS No.	備　　考	
1	額縁	JIS-H4100	ｱﾙﾐ型材	t1.2
2	羽根	JIS-H4100	ｱﾙﾐ型材	t0.8（袋型）
3	中仕切	JIS-H4100	ｱﾙﾐ型材	t1.0
4	ﾊﾟｯｷﾝ	JIS-K6401	ｽﾎﾟﾝｼﾞ	t7×7
5	取付ﾋﾞｽ	JIS-B1111	鋼小ねじ	M5×18
6	取付金具		鋼板	t1.6
7	Ｓ外枠		鋼板	t1.0
8	Ｓ羽根		鋼板	t1.0
9	Ｓ連結板		鋼板	t1.2
10	Ｓ回転軸	JIS-G3123	ﾘﾍﾞｯﾄ加工品	φ4×50
11	Ｓ操作ﾎﾞｽ	JIS-H3250	真鍮丸棒	φ12 加工品
12				

NOTE	CLIENT		TITLE HVS アルミ製		SHEET No. ZA−190421−2
	WORK				株式会社 有馬工業所 ARIMA IND.Co.ltd.
	DATE	CHECK 有 馬	DESIGN 有 馬	DRAWER 吉井(愛)	SCALE free