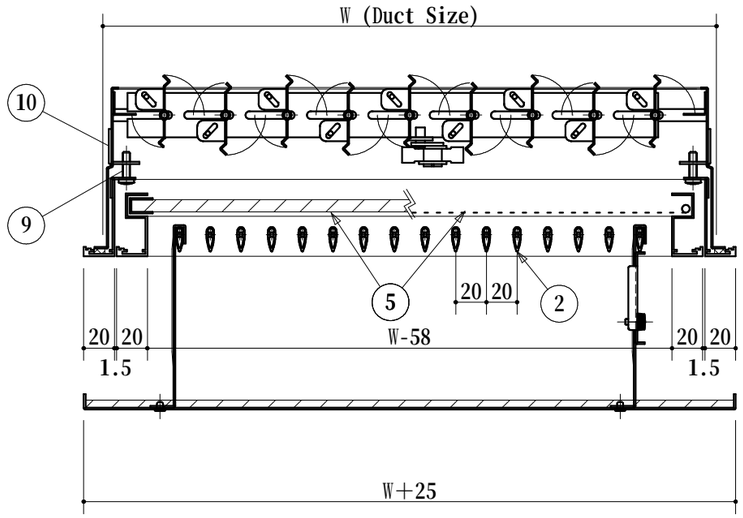


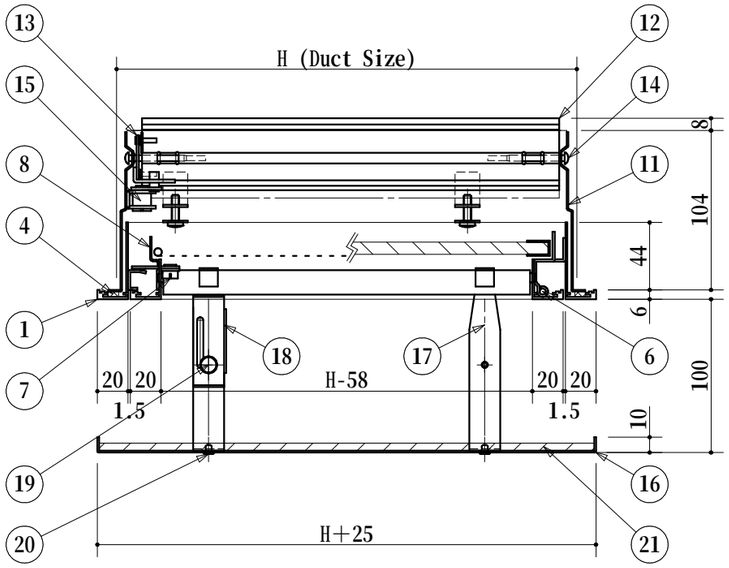


最小製作寸法 ： W150×H150

完全分割 ： 長辺＞1500 または 短辺＞1200

内額最大寸法 ： W1200×H700, W700×H1200

縦長（H＞W） ： 横開き（右丁番）

羽根長さ＞600 ： 中仕切有

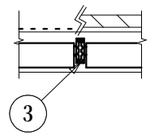


仕上：メラミン焼付塗装 または アルマイト
（シャッターＳ＝黒色メッキ 又は 黒色塗装）

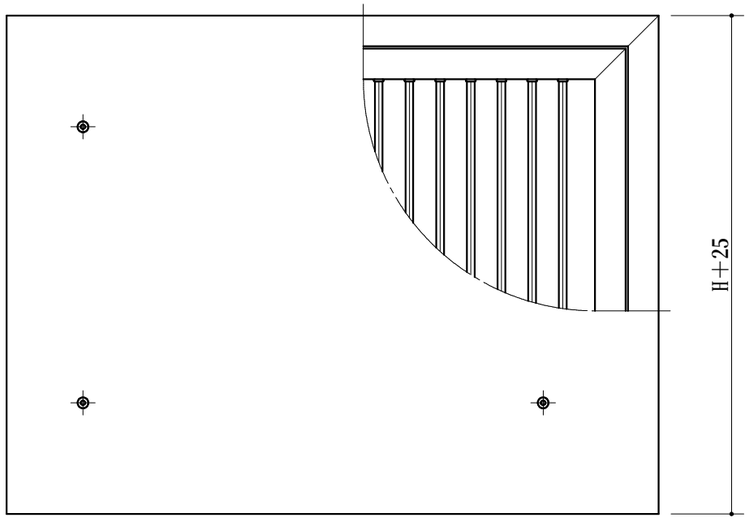


| No. | 名　　称 | JIS No. | 備　　考 | |
|---|---|---|---|---|
| 1 | 額縁 | JIS-H4100 | ｱﾙﾐ型材 | t1.2 |
| 2 | 羽根 | JIS-H4100 | ｱﾙﾐ型材 | t0.8（袋型） |
| 3 | 中仕切 | JIS-H4100 | ｱﾙﾐ型材 | t1.0 |
| 4 | ﾊﾟｯｷﾝ | JIS-K6401 | ｽﾎﾟﾝｼﾞ | t7×7 |
| 5 | ｴｱｰﾌｨﾙﾀｰ | JIS-B9908 | ｻﾗﾝﾈｯﾄ | 鉄芯・ﾚｻﾞｰ巻 |
| | | | ﾌﾟﾚF（AF95AR） | ｱﾙﾐ枠付（t10） |
| 6 | 丁番 | JIS-G4305 | SUS 304 | t1.5 |
| 7 | 内枠開閉金具 | JIS-H3250 | 真鍮丸棒 | φ10 加工品 |
| 8 | ｽﾄｯﾊﾟｰ | JIS-G4305 | SUS 304 | t1.0 |
| 9 | 取付ﾋﾞｽ | JIS-B1111 | 鋼小ねじ | M5×18 |
| 10 | 取付金具 | | 鋼板 | t1.6 |
| 11 | Ｓ外枠 | | 鋼板 | t1.0 |
| 12 | Ｓ羽根 | | 鋼板 | t1.0 |
| 13 | Ｓ連結板 | | 鋼板 | t1.2 |
| 14 | Ｓ回転軸 | JIS-G3123 | ﾘﾍﾞｯﾄ加工品 | φ4×50 |
| 15 | Ｓ操作ﾎﾞｽ | JIS-H3250 | 真鍮丸棒 | φ12 加工品 |
| 16 | 風向板 | JIS-H4000 | ｱﾙﾐ板 | t1.2 |
| 17 | 脚 | JIS-G3313 | 鋼板 | t1.2 |
| 18 | 落下防止金具 | JIS-G3313 | 鋼板 | t1.2 |
| 19 | 固定ﾂﾏﾐ | | ﾕﾘﾔﾈｼﾞ | M4×8 |
| 20 | 組立ﾘﾍﾞｯﾄ | JIS-B1213 | 中空ﾘﾍﾞｯﾄ | φ3.0 |
| 21 | 断熱材（ｵﾌﾟｼｮﾝ） | JIS-K6401 | ﾄｰﾚﾍﾟﾌ | t5 |

| | | | | |
|---|---|---|---|---|
| NOTE | CLIENT | TITLE ＶＳ二重枠フィルター・風向板付 アルミ製 | | SHEET No. ZA－190601－6 |
| | WORK | | | 株式会社 有馬工業所 ARIMA IND.Co.ltd. |
| | DATE / CHECK 有 馬 | DESIGN 有 馬 | DRAWER 吉井(愛) | SCALE free |